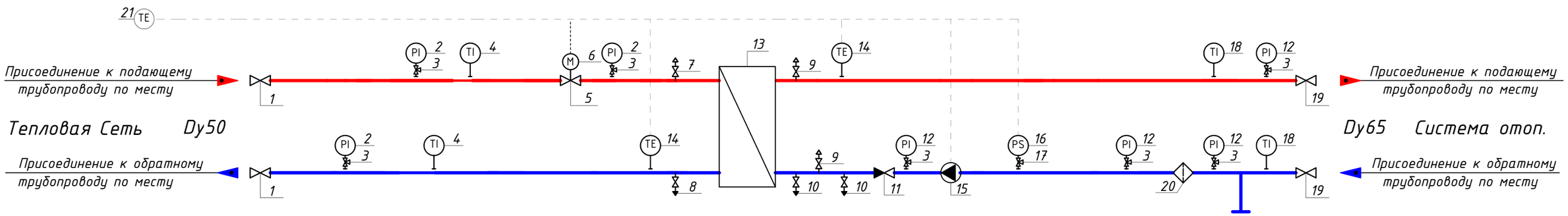

Предусматривается установка дополнительных воздушников в верхних точках и спускников в нижних точках трубопроводов
Теплоизоляция трубопроводов в состав БТП ООО Данфосс не входит

						Принципиальная схема блочного теплового пункта торговой марки Danfoss
						Стандартный тепловой пункт для независимой системы отопления (вентиляции) SUB-HS-050-065-C-S V2
Изм.	Кол.уч	Лист.	№док.	Подп.	Дата	
Разраб.		Елистратов				Стадия / Лист / Листов
Пров.						
Т.контр.						
Н.контр.						
Утв.						